Onderdelenlijst BLAUWE LIJN Standaard condensafscheider

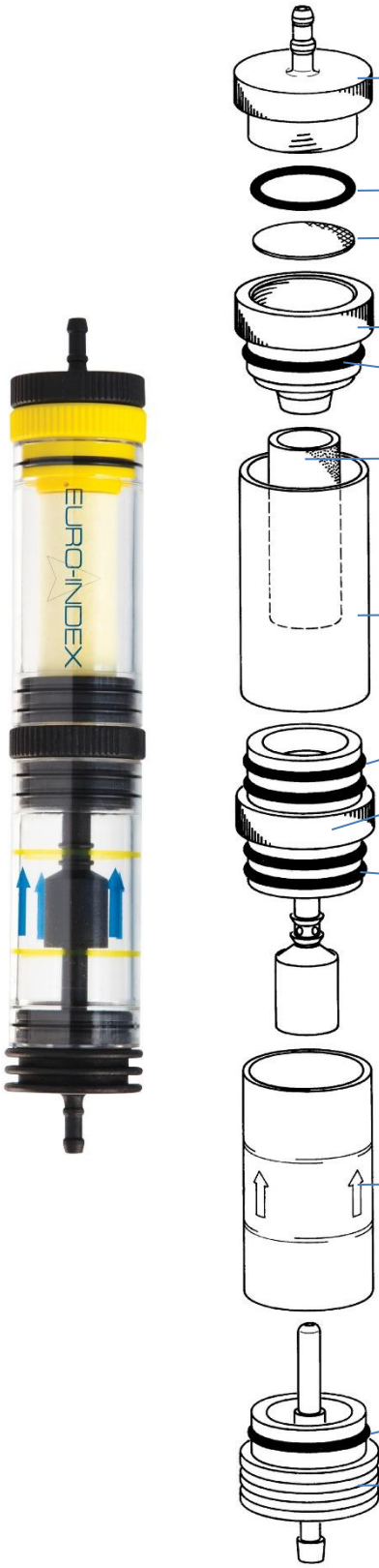

Omschrijving	Bestelnummer
Uitgangsstuk PTFE	926029
O-ring 18x3 (per stuk)	926028
Goretex PTFE-filter	925030
Houder uitgangsstuk PTFE inclusief 1 x O-ring 23x2	926027
O-ring 23x2 (los, per stuk)	926039
Condensafscheider stoffilter	925008
Glaskoker	926023
O-ring 23x2 (los, per stuk)	926039
Cilinder middenstuk inclusief 4 x O-ring 23x2	926034
O-ring 23x2 (los, per stuk)	926039
Glaskoker pijl	926024
O-ring 23x2 (los, per stuk)	926039
Ingangsstuk pijl inclusief 1 x O-ring 23x2	926025

Op al onze aanbiedingen tot en overeenkomsten inzake door ons te verrichten leveringen en/of diensten zijn van toepassing de in de bijlage gespecificeerde algemene verkoop- en leveringsvoorwaarden voor de technologische industrie, zoals door de Vereniging FME-CWM gedeponeerd ter griffie van de Arrondissementsrechtbank te Den Haag. Andersluidende voorwaarden worden uitdrukkelijk afgewezen. Wijzigingen voorbehouden.

De RvA accreditatie is niet van toepassing op de activiteiten beschreven in dit document, tenzij expliciet aangegeven. Voor de actuele scope van onze accreditatie verwijzen wij naar www.rva.nl.